INVERSOR DE 12V A 110V-220V

400W efectivos

By Rublar73 and Pacocable

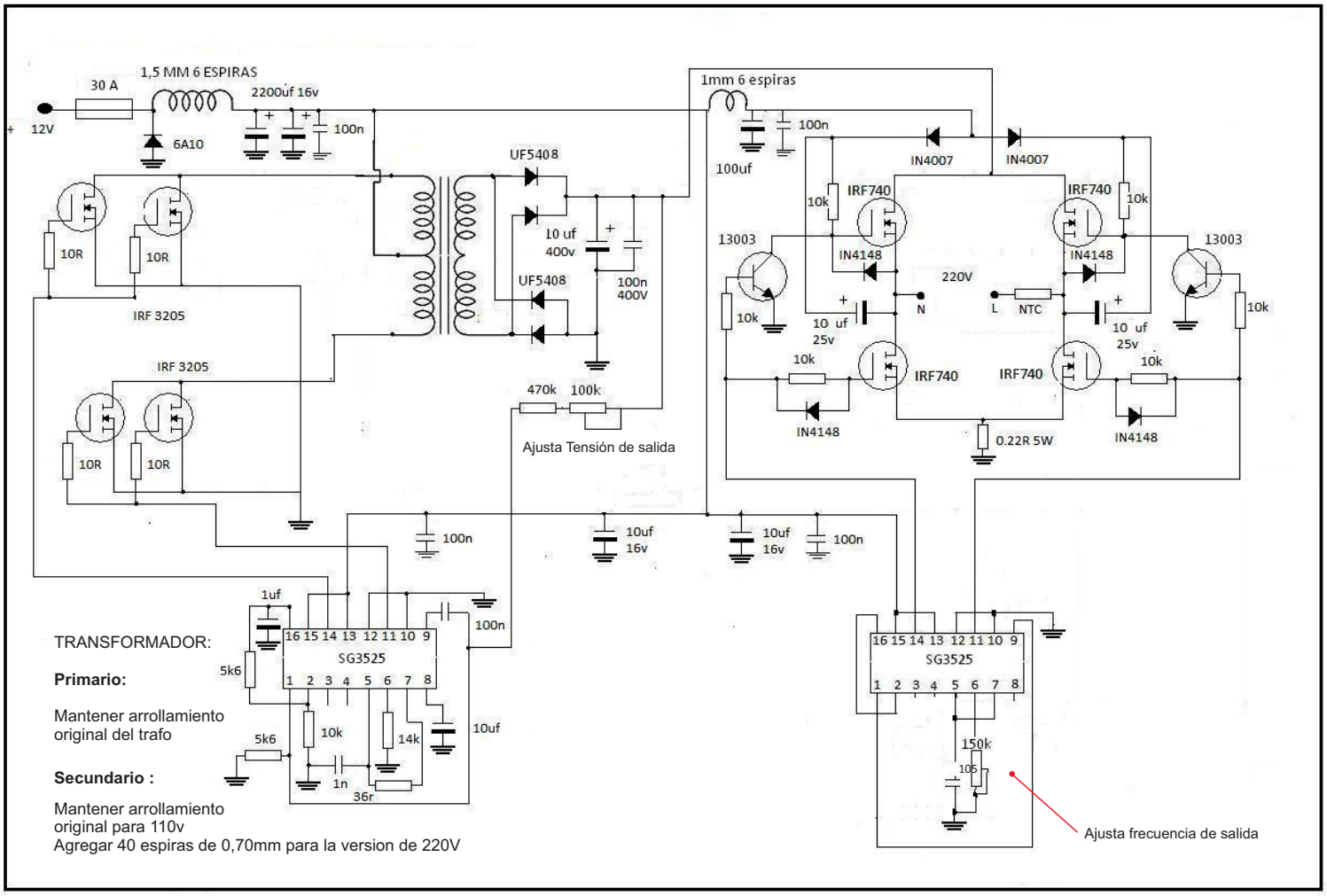

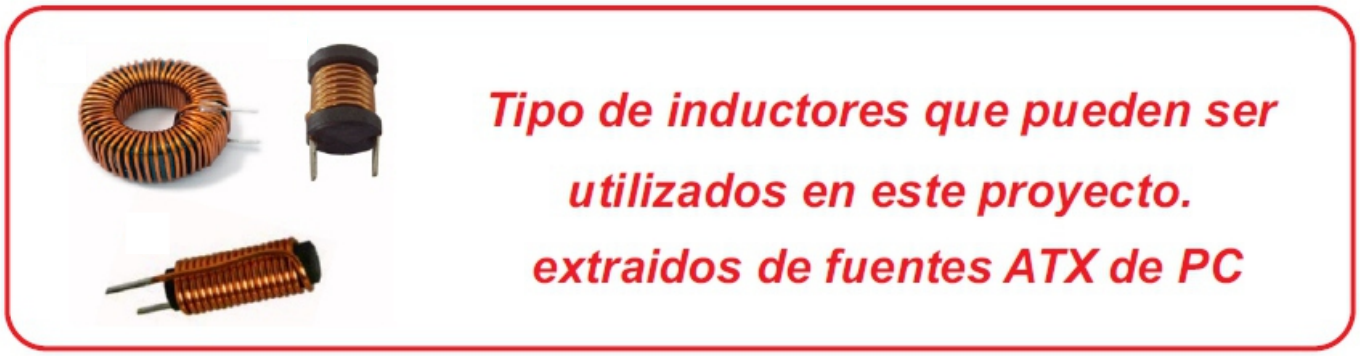

PELIGRO DE MUERTE ALTA TENSIÓN !!!!

La construcción de este circuito no debe ser llevada a cabo por inexpertos.

No nos responsabilizamos por los accidentes que se puedan ocasionar durante su armado